3 600 H78 M00

Stand / Issue } 12-11-12

Fig. /Abb. 1

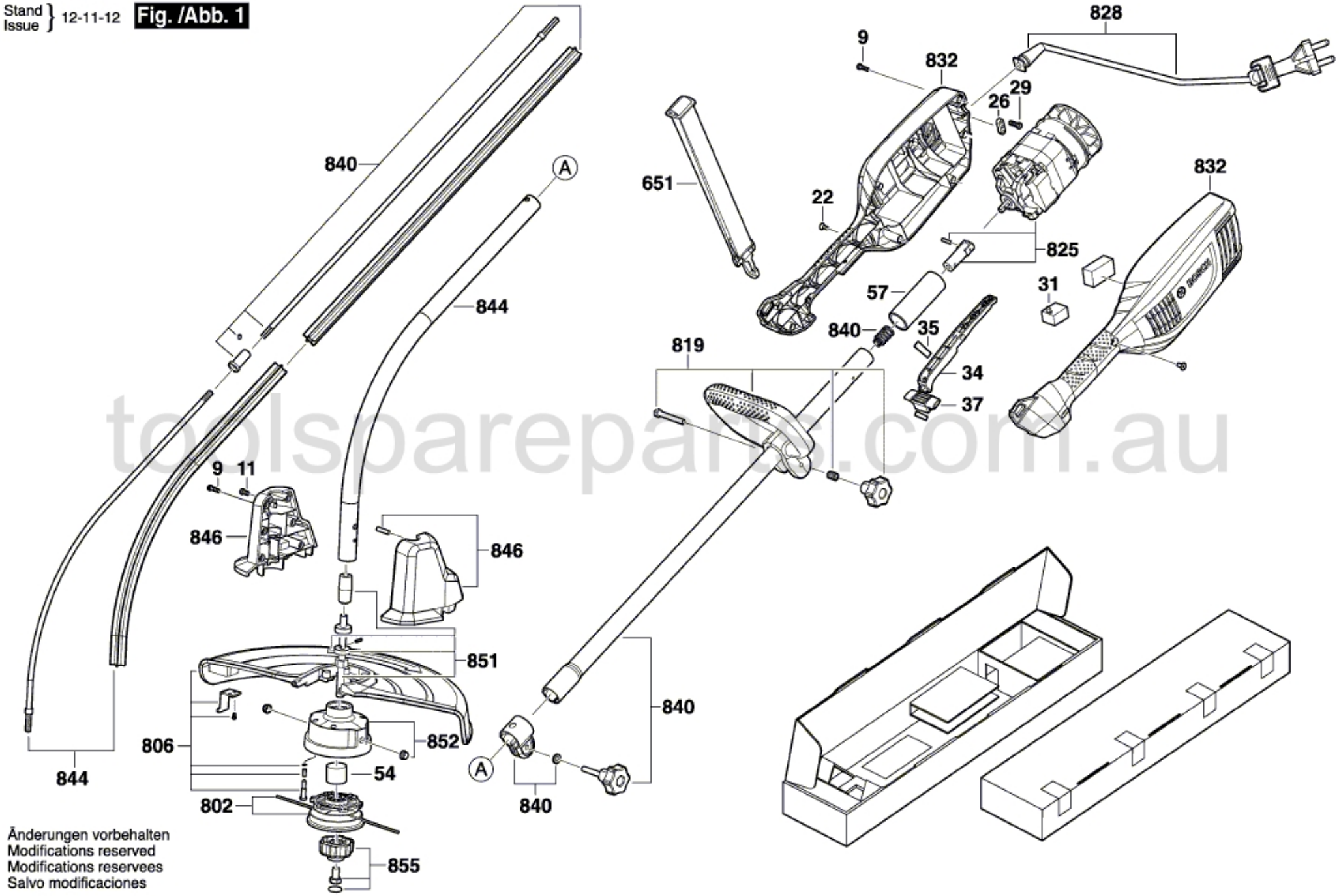

toolsparepart.com.au

Änderungen vorbehalten
Modifications reserved
Modifications reservees
Salvo modificaciones